CHEMIA MIĘDZY NAMI

Firma AIB to prekursor nowoczesnych rozwiązań w dziedzinie budownictwa. Działalność rozpoczęliśmy w 1992 roku, skupiając się na produkcji innowacyjnych materiałów wykończeniowych oraz izolacyjnych. Gwarancją jakości marki AIB jest specjalistyczne wykształcenie założycieli firmy poparte ponad 25-letnim doświadczeniem, pozwalające oferować sprawdzone rozwiązania i wysokiej klasy produkty.

Stanowi to podstawę funkcjonowania firmy AIB na globalnym rynku, czego wynikiem jest wprowadzenie systemu zarządzania zgodnego ze standardami europejskiej normy EN ISO 9001:2015 oraz uzyskanie szerokiej gamy certyfikatów produktowych. Pragniemy szczególnie podkreślić, że poza standardową ofertą, projektujemy i wdrażamy rozwiązania zgodne z indywidualnymi potrzebami Klientów.

Zapraszamy do zapoznania się z naszymi produktami i do kontaktu z Biurem Obsługi Klienta.

Co nas wyróżnia?

- **Doświadczenie**
  Zdobywane już od ponad 25 lat, począwszy od jednej linii produkcyjnej, do zakładu zatrudniającego ponad 150 osób.
- **Technologia**
  Nowoczesne linie technologiczne oraz ciągłe dążenie do optymalizacji i automatyzacji procesu produkcyjnego.
- **Innowacyjność**
  Własny Dział Badawczo-Rozwojowy i wysoce wyspecjalizowani pracownicy pozwalają nam realizować autorskie pomysły, a także wdrażać produkty według specyfikacji Klienta.
- **Jakość**
  Zapewniana przez nowoczesne laboratorium i jej kontrolę. Firma posada certyfikat jakości EN ISO 9001:2015.
- **Logistyka**
  Doskonale zorganizowany transport i logistyka skraca czas dostawy do minimum.

USZCZELKI

Jedną z głównych dziedzin produkcji w której specjalizuje się spółka AIB jest wytłaczanie uszczelek z termoplastycznych elastomerów.

Wysokie wymagania naszych klientów są dla nas motywacją do opracowywania różnorodnych mieszanek tworzywowych jak również projektowania uszczelek łączących w sobie funkcjonalność, trwałość i łatwość montażu. Nowoczesna technologia produkcji pozwala nam produkować uszczelki o doskonałych parametrach, a zakładowe laboratorium daje gwarancję stałej jakości produktów.

- drzwi
- okna fasadowe
- AGD
- systemy wentylacji
- meble
- bramy garażowe

Materiał i konstrukcja

AIB posiada w ciągłej produkcji ponad dwieście różnych typów uszczelek wykonywanych ze specjalnie opracowanych materiałów: TPA i TPS. Te nowoczesne termoplastyczne elastomery (TPE), z uwagi na doskonałe własności coraz częściej wypierają wulkanizowaną gumę (EPDM).

Właściwości surowców

Własności	Badanie	Jednostka	Wartości	
			TPA	TPS
Twardość	ISO 868	Shore A	50-70	45-80
Gęstość	ISO 1183	g/cm^3	1,0-1,16	1,14-1,3
Wytrzymałość na zerwanie	ISO 37	Mpa	6,0-10,0	10,0-15,0
Wytrzymałość przy zerwaniu	ISO 37	%	450-750	450-600
Odporność na działanie ozonu	PN ISO 1431, Pt A 43		brak pęknięć	brak pęknięć
Odporność na UV	BS 7412		brak pęknięć	brak pęknięć
Zakres pracy		°C	-45 do +120	-45 do +85
Uwagi			Tworzywo odporne na farby akrylowe	

Nożyce do przycinania uszczelek

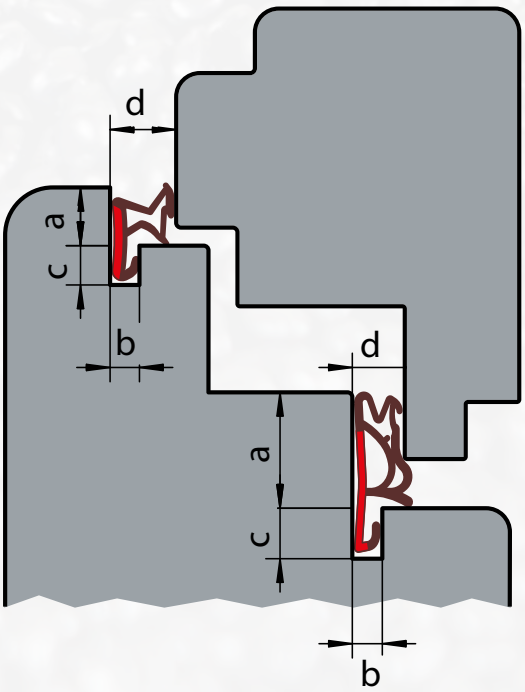

Asortyment

Kolory

Uszczelki do okien i drzwi drewnianych

Przeznaczone są do montażu w oknach nowych, jednoramowych lub zespolonych. Wykonane są z tworzyw TPS lub TPA. Tworzywa te są zgrzewalne, co pozwala na wykonanie bardzo szczelnych naroży. Uszczelki mogą być również nacinane w narożach za pomocą specjalnych nożyc oferowanych przez naszą firmę.

Uszczelki do okien drewnianych – materiał TPA

Przekrój	Oznaczenie	Wysokość felcu (mm) [a]	Wysokość rowka (mm) [b]	Głębokość rowka (mm) [c]	Luz po zamknięciu (mm) [d]	Pakowanie	
						Karton (m)	Paleta (m)
	KDA-7T	12	4-5	8	5	400	2 400
	KDA-50	10	3	5	6	100	3 200
	KDA-12T	2,5	3	5	6	200	6 400
	KDA-16	12-19	5	8	-	150	4 800
	KDA-19	-	5	8	-	200	6 400
	KDA-5	12	5	8	5	100	3 200
	KDA-9	12	5	8	5	100	3 200
	KDA-10	12	4	8	4	100	3 200

Uszczelki do suchego szklenia okien drewnianych TPA

Przekrój	Oznaczenie	Przekrój	Oznaczenie
	KDA-34		KDA-35

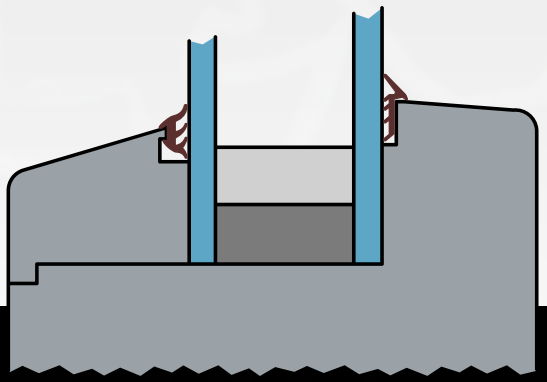

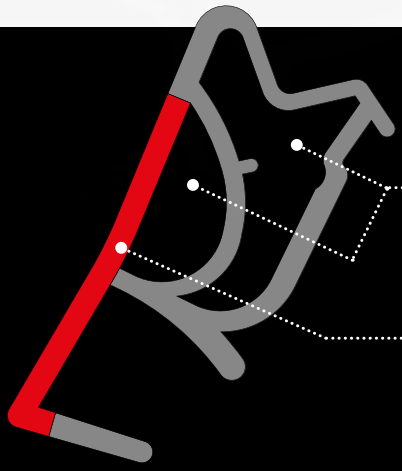

Zalety uszczelek do okien

KONSTRUKCJA DWUKOMOROWA:
- zwiększa dźwiękoszczelność,
- poprawia szczelność przy zachowaniu łatwości zamykania okna,
- zapewnia długotrwałe działanie.

WZMOCNIONY GRZBIET:
- zapewnia dobre przyleganie do kanału,
- ułatwia montaż,
- eliminuje kurczenie i rozszerzanie.

Uszczelki do okien drewnianych – materiał TPS							
Przekrój	Oznaczenie	Wysokość felcu [mm] [a]	Szerokość rowka [mm] [b]	Głębokość rowka [mm] [c]	Luz po zamknięciu [mm] [d]	Pakowanie	
						Karton [m]	Paleta [m]
	KD-5	12	5	8	5	100	3 200
	KD-6	12	5	8	5	300	3 000
	KD-8	12	4	8	4	300	3 000
	KD-9	12	5	8	5	100	3 200
	KD-10	12	5	8	5	100	3 200
	KD-19	12	5	8	-	200	6 400

Uszczelki Reno-System do uszczelniania starych okien i drzwi

Uszczelki zaprojektowane do stosowania w oknach o różnych konstrukcjach. Tradycyjne okna skrzynkowe, ościeżnicowe, zespolone wykonywane były bez luzów przylgowych. Pojawiają się one jednak z biegiem lat, co znacznie podwyższa koszty ogrzewania pomieszczeń. Reno-System to uszczelki produkowane w czterech wymiarach, co pozwala na stosowanie ich przy luzach przylgowych w zakresie od 2 - 8 mm. Montowane są we wrębie ościeżnicy w specjalnie wyfrezowanym kanale o wymiarach 6 x 3 mm. Zaletą systemu w porównaniu z innymi obecnymi na rynku jest łatwość demontażu przed malowaniem okien. Pozwala to na wieloletnie utrzymanie doskonałych własności uszczelek.

Uszczelki do okien drewnianych Reno-System – materiał TPA							
Przekrój	Oznaczenie	Średnica główki [mm] [a]	Szerokość rowka [mm] [b]	Głębokość rowka [mm] [c]	Luz po zamknięciu [mm]	Pakowanie	
						Karton [m]	Paleta [m]
	KDA-1 KDA-2 KDA-3	4, 6, 8	3	6	2 - 5	100	3 200
Uszczelki do okien drewnianych Reno-System – materiał TPS							
	KD-1 KD-2 KD-3 KD-4	4, 6, 8, 10	3	6	2 - 8	100	3 200

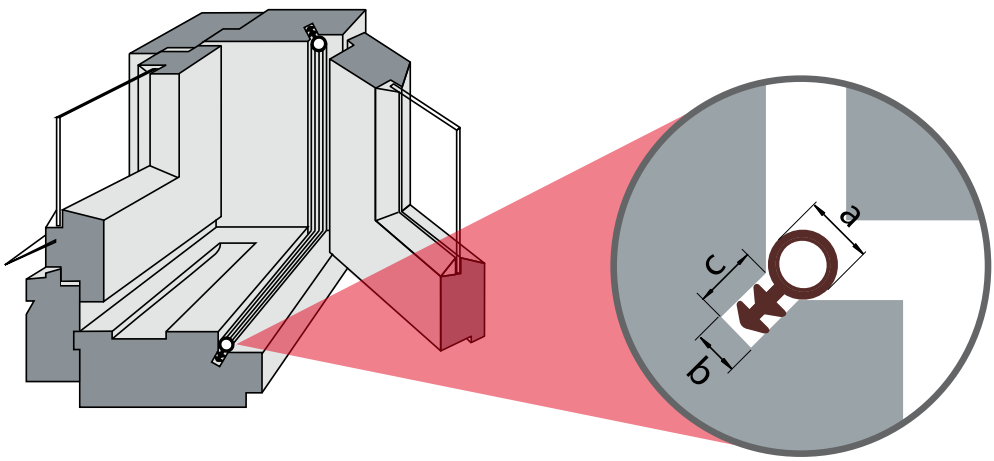

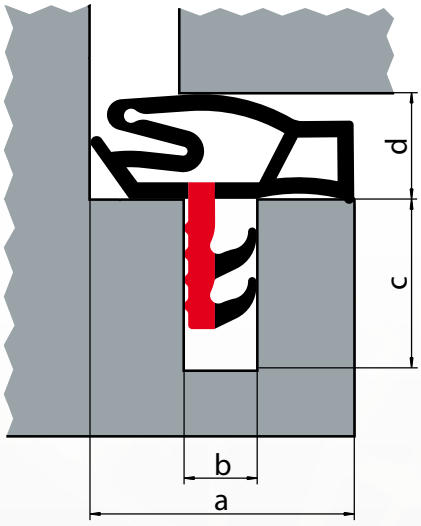

Uszczelki do drzwi drewnianych

Przeznaczone są do montażu w drzwiach drewnianych zarówno wewnętrznych jak też zewnętrznych. Wykonane z tworzyw TPS lub TPA. Są one zgrzewane, co pozwala na wykonanie szczelnych naroży.

Uszczelki do drzwi drewnianych – materiał TPA

Przekrój	Oznaczenie	Szerokość felcu (mm) [a]	Szerokość rowka (mm) [b]	Głębokość rowka (mm) [c]	Luz po zamknięciu (mm) [d]	Pakowanie	
						Karton (m)	Paleta (m)
	KDA-14	12	4	6	5	100	3 200
	KDA-26	12	4	6	5	150	4 800
	KDA-49	18	5	8	5	150	2 100
	KDA-45	11	3	6	6	150	4 800

Uszczelki do drzwi drewnianych – materiał TPS

Przekrój	Oznaczenie	Szerokość felcu (mm) [a]	Szerokość rowka (mm) [b]	Głębokość rowka (mm) [c]	Luz po zamknięciu (mm) [d]	Pakowanie	
						Karton (m)	Paleta (m)
	KD-11	12	4	6	5	100	3 200
	KD-14	12	4	6	5	100	3 200
	KD-26	12	4	6	5	150	4 800
	KD-42	11	4	6	5	500	2 000
	KD-43	12	4	6	5	150	4 800
	KD-44	12	3	6	6	500	2 000
	KD-52a	12	4	6	6	150	4 800

Uszczelki do systemów okiennych PVC

Aluplast [oznaczenie / rolka [m]]		
	KAL-5	150
	KAL-6	150
	KG-15A	200
	KAL-7	200
	KAL-8	200
	KAL-1	200
	KAL-4	200
	KA-55	250

Gealan [oznaczenie / rolka [m]]		
	KG-19	200
	KG-18	200
	KA-50	250

Rehau [oznaczenie / rolka [m]]		
	KR-11	200
	KR-12	200
	KR-10	200
	KA-17	250

Veka [oznaczenie / rolka [m]]		
	KV-7	200
	KV-5	200
	KA-50	250

Trocal [oznaczenie / rolka [m]]		
	KT-4	200
	KT-5	200
	KT-2	150
	KA-43	250

Salamander [oznaczenie / rolka [m]]		
	KG-11	150
	KAL-6	150
	KG-15A	200
	KG-22	200
	KA-43	250

Pozostałe systemy [oznaczenie / rolka [m]]

	KG-22	200		KA-43	250		KA-63	250
	KI-1	200		KA-47	250		KP-1	200
	KM-3	150		KA-49	250		KP-3	200
	KB-32	200		KA-50	250		KT-8	200
	KA-4	200		KA-55	250		KT-9	200
	KA-17	250		KA-58	150		KT-30	250
	KA-41	200		KA-62	250			

- Zgrzewarka do naroży

Uszczelki o różnym zastosowaniu

Uszczelki ramkowe do szklenia [oznaczenie / rolka [m]]								
	KA-75a	200		KA-6	100		KA-79	100
	KA-95	200		KA-21	100		KA-90	150
	KA-100	200		KB-4	250	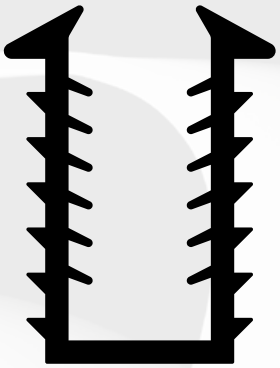	KA-84	odcinki
	KA-105	200		KB-54	250			

Obejmy [oznaczenie / rolka [m]]					
	KO-1	100		KO-6	100
	KO-2	100		KO-8	100
	KO-3	100		KO-10	100
	KO-4	100		KO-11	100

Meblowe [oznaczenie / rolka [m]]					
	KA-8	200		KA-89	250
	KA-104	200		KA-61	1000
	KA-13	odcinki		KA-78	odcinki
	KA-87	250			

Uszczelki do moskitier [oznaczenie / rolka [m]]

	KB-51	300		KA-1	3x100		KA-5	200
	KB-10	250		KB-10c	300			

Uszczelki do okien aluminiowych [oznaczenie / rolka [m]]

	KB-10	100		KA-26	100		KA-16	150
	KA-12	100		KA-27	100		KA-24a	100
	KA-15	100		KA-29	100		KA-30	100
	KA-25	100		KA-11	150			

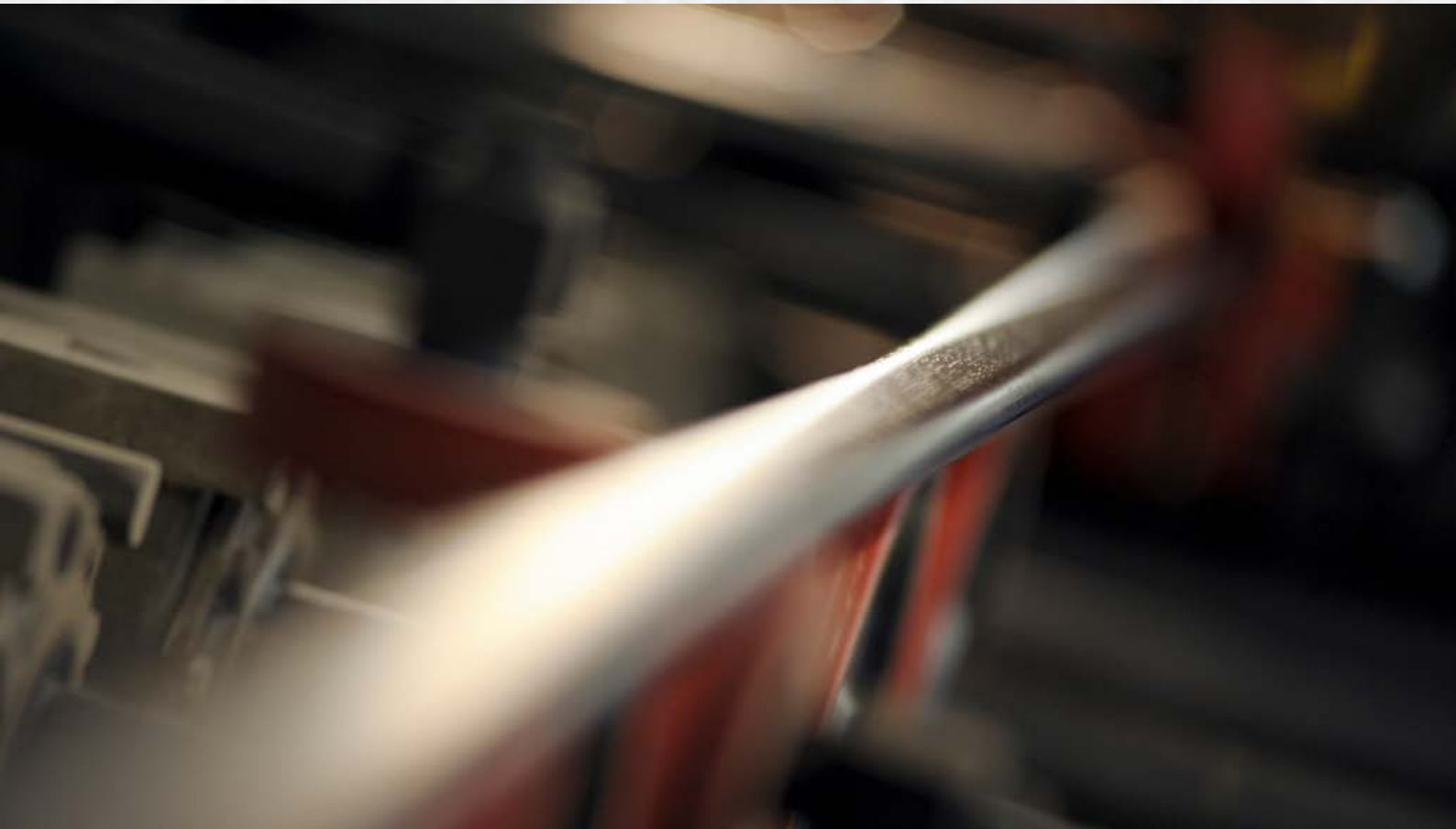

Uszczelki różne [oznaczenie / rolka [m]]

	KA-3	200		KA-34	100		KA-77	300
	KA-18	150		KA-36	300		KA-92	200
	KA-20	100	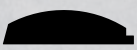	KA-59	100		KDA-48	100
	KA-22	100		KA-67	300		KB-6	100
	KA-23	100		KA-69	100		KB-7	200
	KA-32	300		KA-73	100		KB-49	200
	KA-33	250		KA-74	200			
	KA-82	50		KA-72	100			
	KA-31	100		KA-19	100			
				KB-19	odcinki			

Uszczelki do drzwi metalowych

Przekrój	Oznaczenie	Szerokość rowka (mm) [a]	Głębokość rowka (mm) [b]	Luz po zamknięciu (mm) [c]	Pakowanie	
					Karton (m)	Paleta (m)
	KA-2	10	10	5	100	3 200
	KA-98	8	10	5	100	3 200
	KA-102	8	11	7	odcinki	–
	KA-103	11	9	5	100	3 200
	KDA-47	9	11	7	100	3 200
	KA-88a	15	10	6	160	640
	KA-88b	14	9	5	160	640

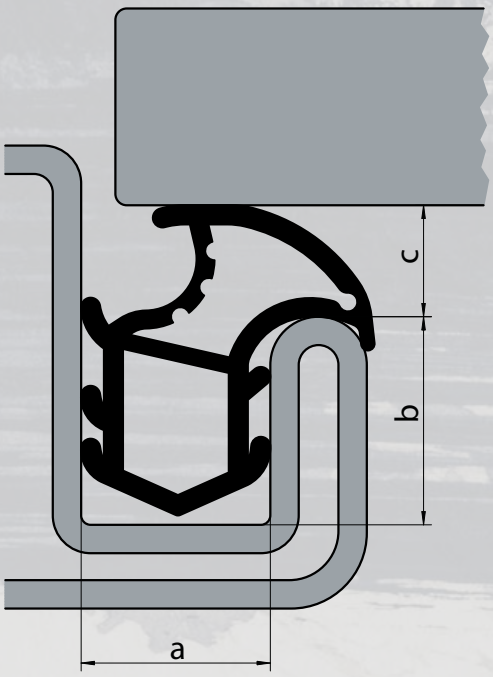

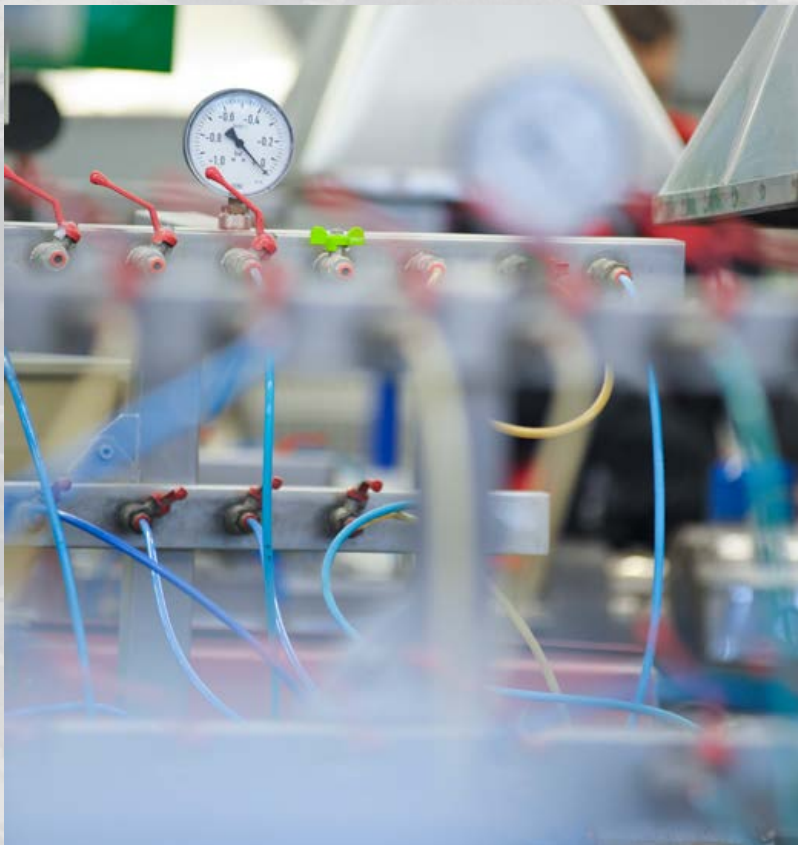

PROFILE

Kolejną specjalnością firmy AIB jest wytłaczanie profili z polichlorku winylu. Ze względu na wysoką jakość, różnorodność asortymentu pod względem dostępnych wzorów oraz możliwą do uzyskania kolorystykę, produkowane przez nas profile zyskały szeroką akceptację naszych partnerów.

Zastosowanie

Profile produkowane przez spółkę AIB wykorzystywane są najczęściej jako elementy uszlachetniające w produkcji zarówno drzwi wewnętrznych jak i zewnętrznych. Profile wykorzystywane są również jako element uszczelniający podczas produkcji bram garażowych. Materiały używane do produkcji są w pełni odporne na starzenie oraz powszechnie stosowane przez użytkowników drzwi i okien środki konserwujące. Dzięki zastosowanej przez nas nowoczesnej technologii pokrywania profili foliami ozdobnymi możliwy jest szybki i perfekcyjny dobór koloru oraz faktury powierzchni profilu według indywidualnych potrzeb. Oprócz standardowego asortymentu, spółka AIB oferuje możliwość projektowania, wdrażania oraz produkcji dowolnego kształtu profilu, będącego efektem pracy własnego działu wdrożeń lub według dostarczonej specyfikacji technicznej klienta.

drzwi

meble

bramy garażowe

Materiał

Do produkcji profili spółka AIB wykorzystuje polichlorek winylu. Z tego typu materiału możemy wytłaczać profile w postaci spienionej oraz twardej w zależności od indywidualnych wymagań naszych odbiorców.

Dobrze przyjętym przez rynek, a tym samym godnym polecenia jest zastrzeżony, autorski system szklenia drzwi, bazujący na idei szybkiego łączenia profili za pomocą tzw. zatrzasku. System zbiera bardzo wysokie oceny wśród klientów ze względu na swoją niezawodność, praktyczność i oczywiście szybkość montażu. Dodatkowym atutem jest łatwość demontażu w przypadku wystąpienia potrzeby wymiany szyby.

AIB produkuje szereg profili służących do wykonania przeszkleń w drzwiach zewnętrznych oraz bramach garażowych. Wykonane są ze spienionego PVC, a powierzchnie pokryte są odpornymi na warunki atmosferyczne foliami w kolorystyce dopasowanej do wymagań klienta.

Profile przyszybowe do drzwi zewnętrznych i bram garażowych			
Przekrój	Oznaczenie	Przekrój	Oznaczenie
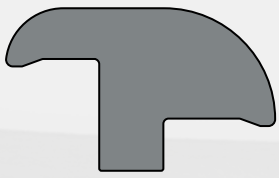	KDL-35	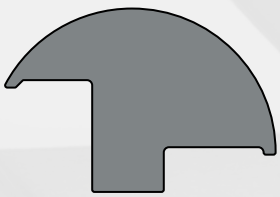	KDL-28
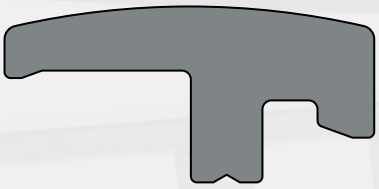	KDL-45	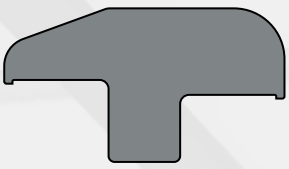	KDL-32

Profile przyszybowe do drzwi wewnętrznych			
Przekrój	Oznaczenie	Grubość drzwi (mm)	Grubość szyby (mm)
	KDL-1	38-40	4
	KDL-10		4
	KDL-12		4
	KDL-36		6
	KDL-37		4
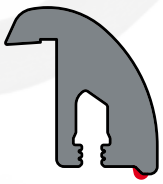	KDL-41		4
	KDL-44		6
	KDL-49		8

System profili do drzwi wewnętrznych składa się z szeregu listew, wykonanych ze spienionego PVC. Można z nich wykonać różnego rodzaju ramki służące do szklenia drzwi wewnętrznych. Pokryte są foliami drewnopodobnymi dostosowanymi do wymogów klienta.

AIB posiada opatentowany, innowacyjny system montażu profili przyszybowych z zastosowaniem specjalnego zatrzasku, za pomocą którego możliwy jest szybki i trwały montaż w drzwiach.

Szprosy do drzwi wewnętrznych	
Przekrój	Oznaczenie
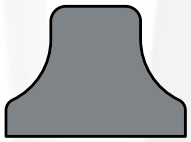	KDL-2
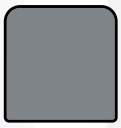	KDL-4
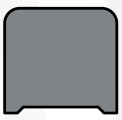	KDL-29
	KDL-30
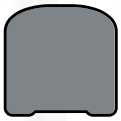	KDL-38
	KDL-39
	KDL-46

Klips / zatrzask

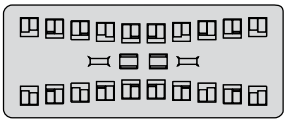

KL-4	1 000 szt. w opakowaniu

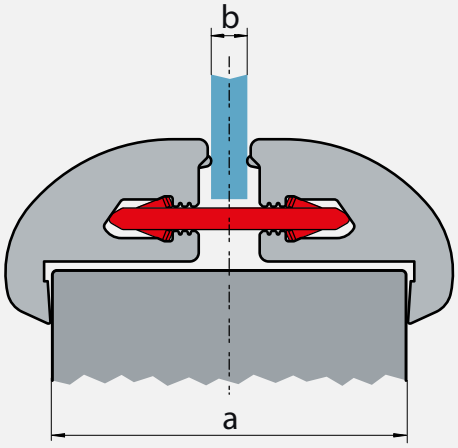

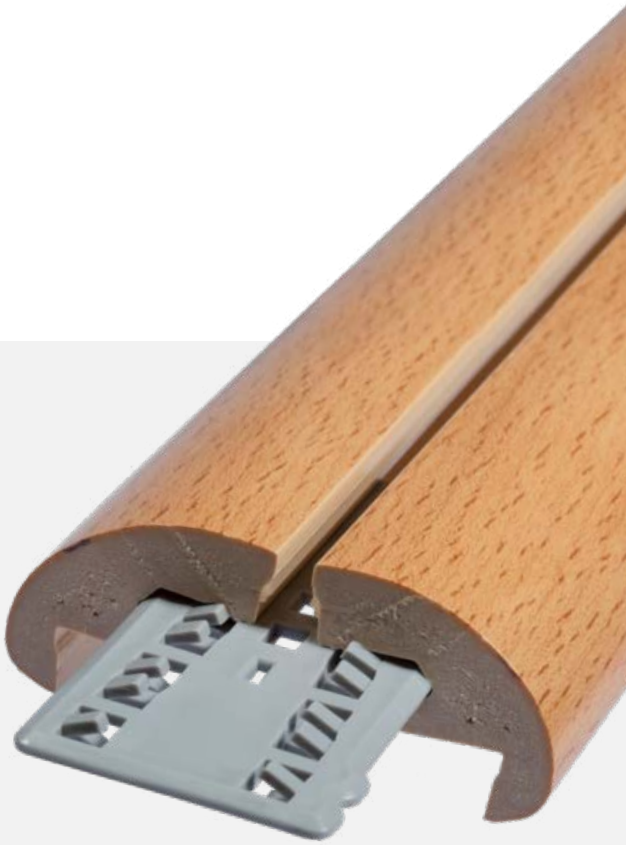

Profile uszczelniające do bram garażowych	
Przekrój	Oznaczenie
	KDL-13
	KDL-17
	KDL-18
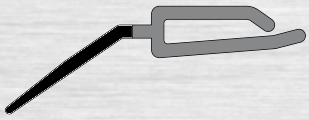	KDL-21
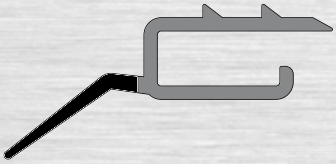	KDL-40a

Inne profile	
Przekrój	Oznaczenie
	KDL-33
	KDL-19
	KDL-22

Spółka AIB dąży do trwałego, długofalowego kontaktu z każdym parterem poprzez zapewnienie terminowości dostaw oraz najwyższej jakości dostarczanych towarów i świadczonych usług. Kreatywność i szybkość działania pracowników AIB stwarza również możliwość przyjmowania zleceń nietypowych.

Stawiamy na:

- poznanie potrzeb klienta
- szybkość i elastyczność działania
- rozwój systemu jakości
- wykorzystanie nowoczesnych technologii produkcji
- ochronę środowiska - materiał z którego produkujemy może być łatwo przetwarzany ponownie

AIB spółka z ograniczoną odpowiedzialnością sp.k.

Przemysłowa 22
PL 44-190 Knurów
Tel. +48 32 335 79 00
E-Mail: firma@aib.com.pl
www.aib.com.pl

Projekt i realizacja: Grupa Inxmax, 12-2018

INNOWACYJNA GOSPODARKA
NARODOWA STRATEGIA SPÓJNOŚCI

Polska

UNIA EUROPEJSKA
EUROPEJSKI FUNDUSZ
ROZWOJU REGIONALNEGO

Projekt współfinansowany przez Unię Europejską z Europejskiego Funduszu Rozwoju Regionalnego.